FICHA TÉCNICA DE PRODUTO

12/09/2018

BINE 09C5

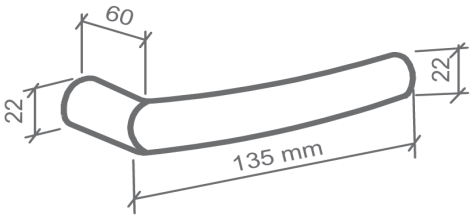

Informações Produto.

Produto: **CJC587E17XE00K** **FEC BINE M09C5 R0087 EZ1750 XE CIL ZMK - JG**

Modelo: **BINE**

Material: **INOX**

Acabamento: **XE - INOX ESCOVADO**

Classificação Norma ABNT 14913

Aplicação: **Externo** Trafego: **Medio** Segurança: **Alta**

Distância Broca: **55 MM** Grau Corrossão **s umid s interperies**

Composição Produto Resumida

Componentes	Qtde	Unid
ENTRADA 0087 INX F 3000 C/P XE	1,00	PR
FC CH T. FALSA FC1750 INX NEW	1,00	PC
FC CONTRATESTA FC1750 INX XL NEW	1,00	PC
FECH EXT 1750 INX CIL ZAMAK CR	1,00	PC
MACANETA BINE 09C5 ACO XE	1,00	PR
ROSETA 0087 INX C/P XE	1,00	PR

Informações Codigo Barra

Codigo Barras EAN 7 891896 858584

Codigo Barras DUN (Cod. Coletiva)

Informações Técnicas

CONJUNTO DE FECHADURA DA LINHA PREMIUM DO MODELO BINE MA09C5 ,MATERIAL EM ACO INOX NO ACABAMENTO INOX ESCOVADO - XE , COMPOSTO DE ROSETA - 0087 EM ACO INOX , FECHADURA 1750 EXTERNA COM DISTÂNCIA BROCA 55 MM TIPO IV ,CLASSIFICADO CONFORME NORMA ABNT NBR 14913: 2- TRÁFEGO MÉDIO, 3- SEGURANÇA ALTA, 2- COM UMIDADES, SEM INTEMPÉRIES.

INSTRUÇÃO DE MONTAGEM PÁGINA 2
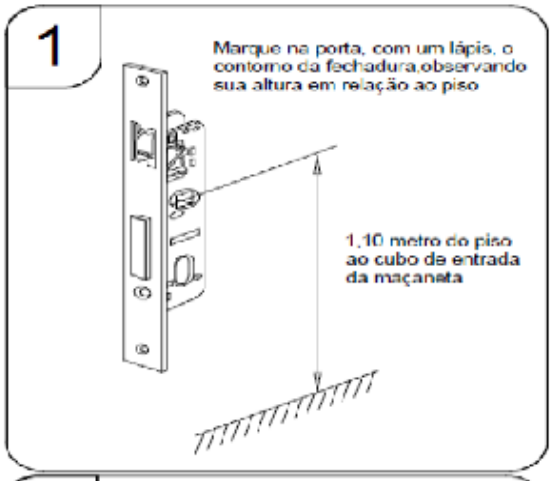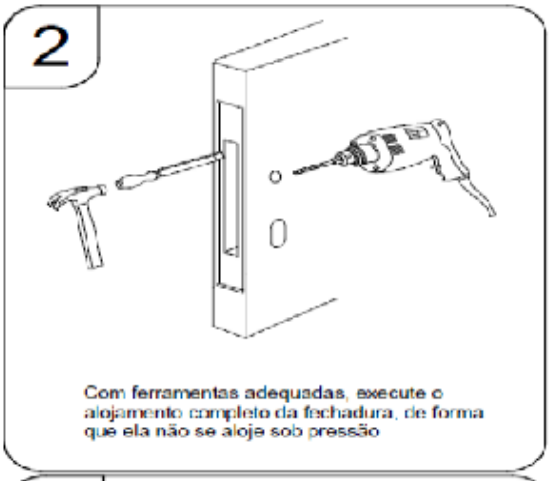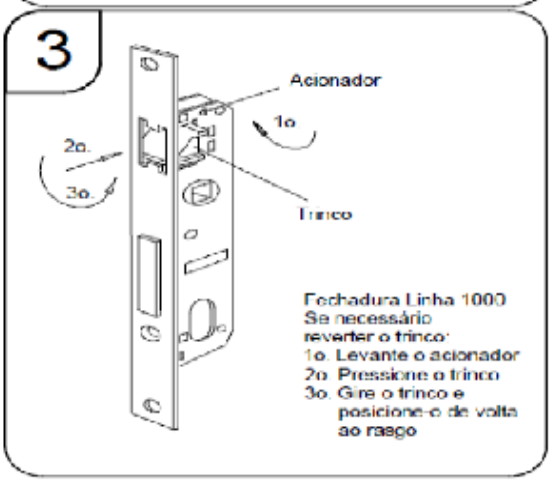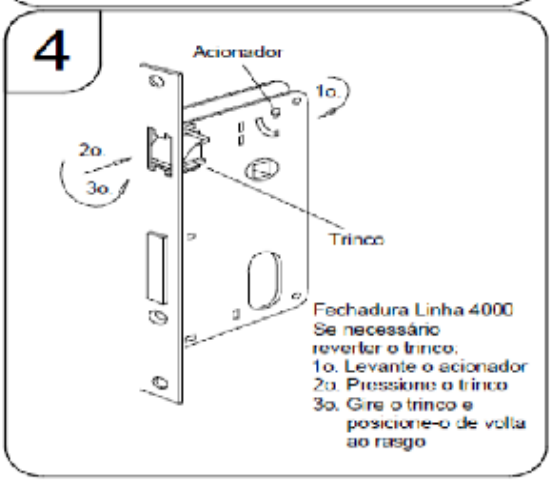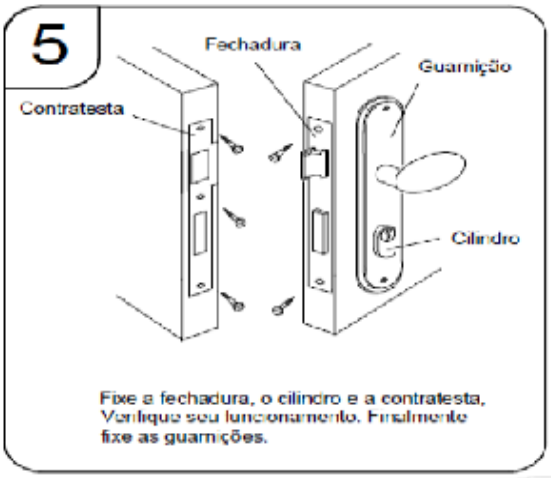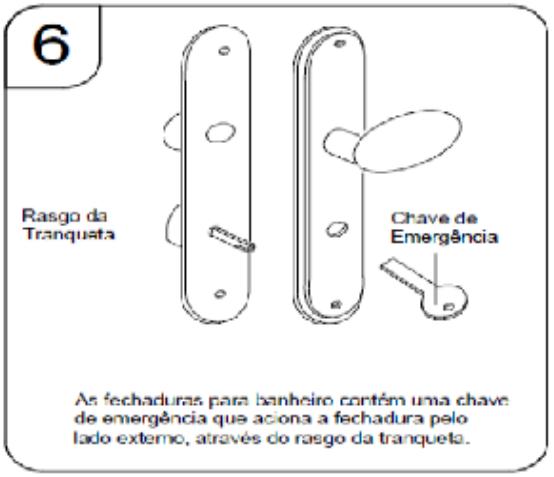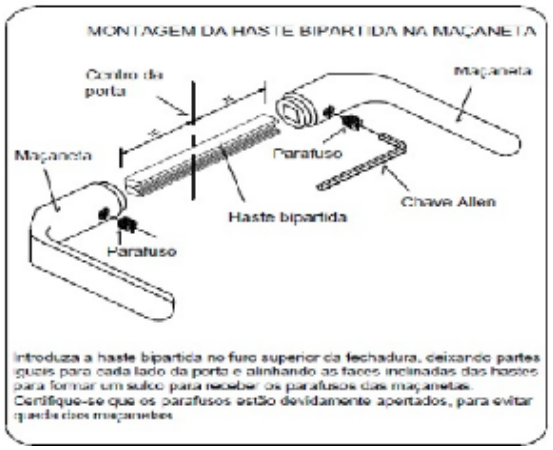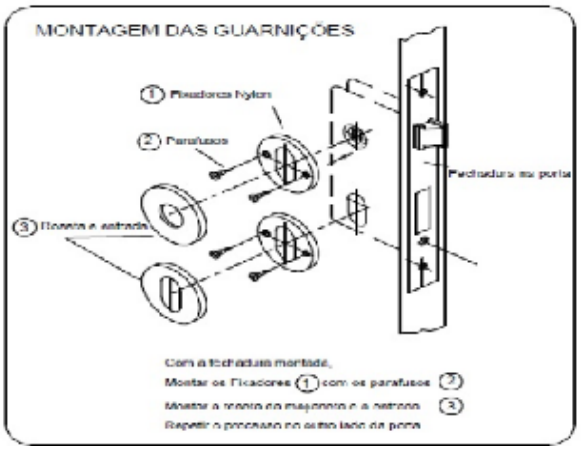
Instrução Montagem