FICHA TÉCNICA DE PRODUTO

12/09/2018

COSMUS 0923

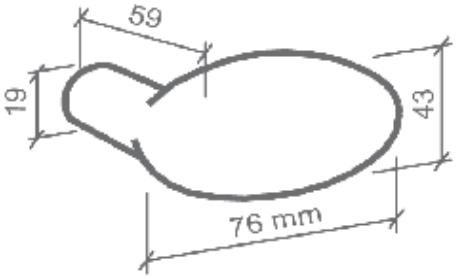

Informações Produto.

Produto: **CJ2357E17CR00K** **FEC COSMUS M0923Z ES0057 EZ1750 CR CIL ZI JG**

Modelo: **COSMUS**

Material: **ZAMAK**

Acabamento: **CR - CROMADO**

Classificação Norma ABNT 14913

Aplicação: Externo **Trafego:** Medio **Segurança:** Alta

Distância Broca: 55 MM **Grau Corrossão** c umid c interperies

Composição Produto Resumida

Componentes	Qtde	Unid
FC CH T. FALSA FC1750 INX NEW	1,00	PC
FC CONTRATESTA FC1750 INX XL NEW	1,00	PC
FECH EXT 1750 INX CIL ZAMAK CR	1,00	PC
GUARN 0057 LAT F 3000 C/P CR	1,00	PR
MACANETA COSMUS 0923 ZMK CR	1,00	PR

Informações Codigo Barra

Codigo Barras EAN 7 891896 932567

Codigo Barras DUN (Cod. Coletiva)

Informações Técnicas

CONJUNTO DE FECHADURA DA LINHA BASIC DO MODELO COSMUS MA0923 ,MATERIAL EM ZAMAK NO ACABAMENTO CROMADO - CR , COMPOSTO DE ESPELHO - 0057 EM LATAO , FECHADURA 1750 EXTERNA COM DISTÂNCIA BROCA 55 MM TIPO IV ,CLASSIFICADO CONFORME NORMA ABNT NBR 14913: 2- TRÁFEGO MÉDIO, 3- SEGURANÇA ALTA, 3- COM UMIDADES E INTEMPÉRIES.

INSTRUÇÃO DE MONTAGEM PÁGINA 2
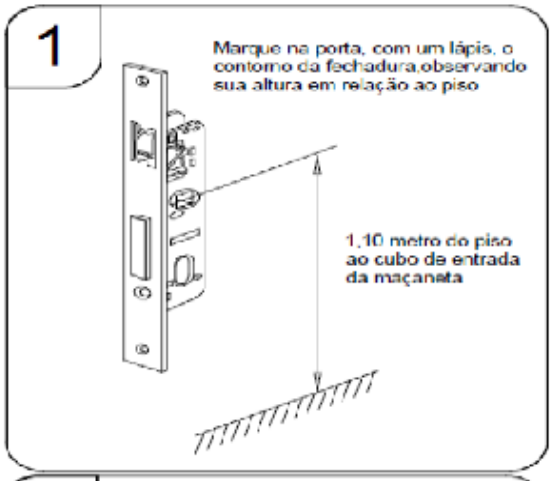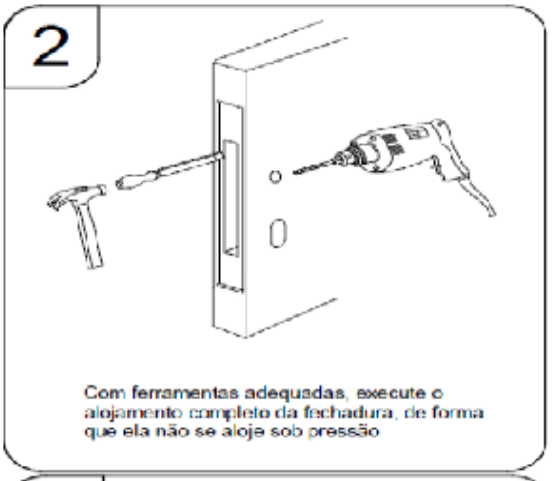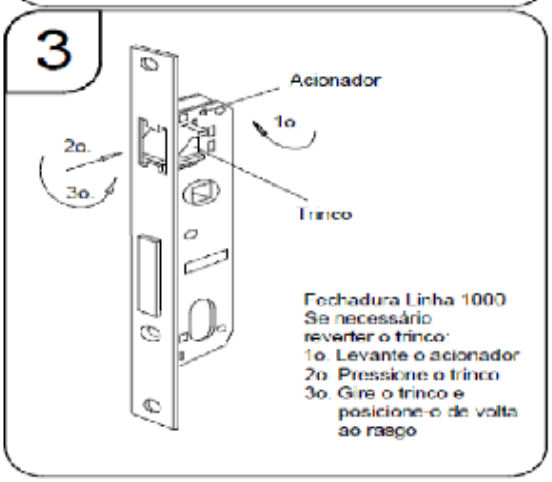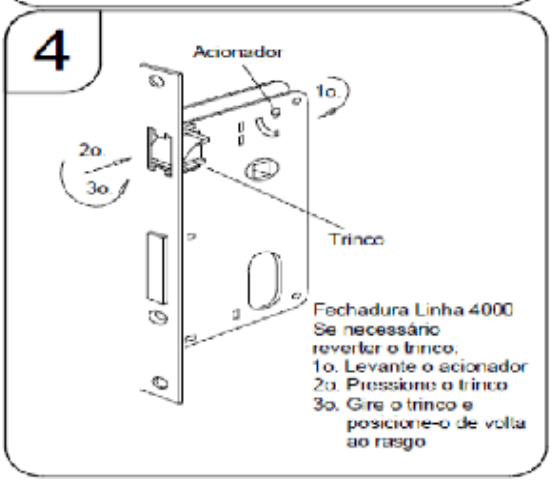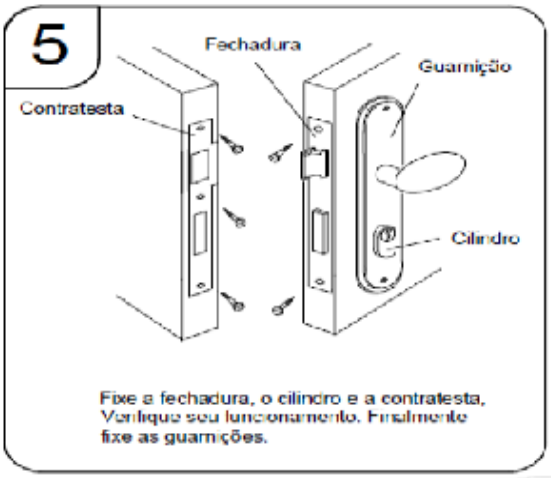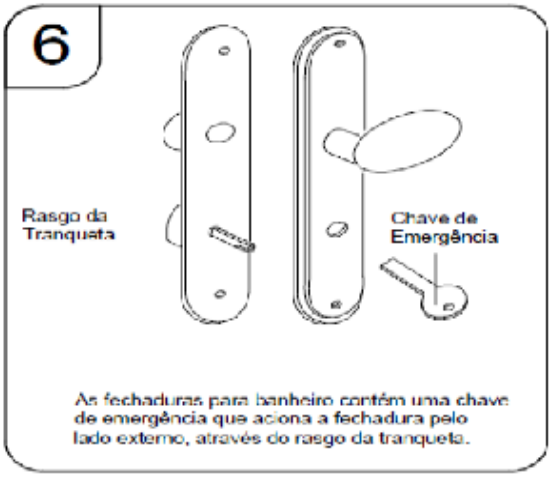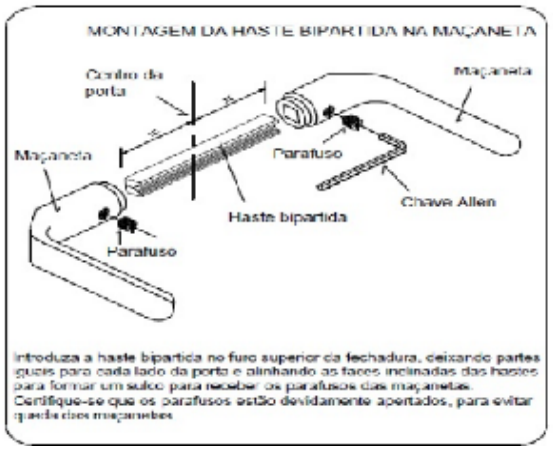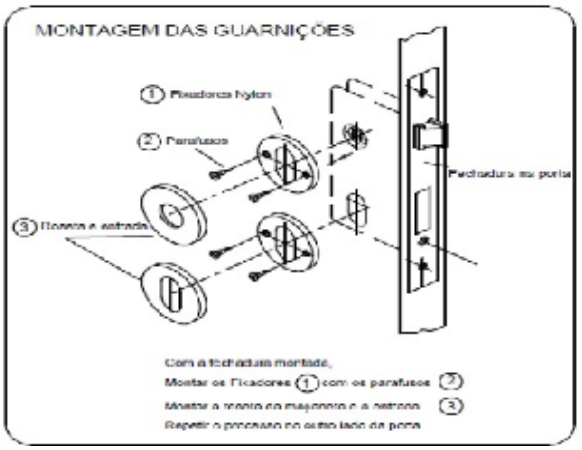
Instrução Montagem