FICHA TÉCNICA DE PRODUTO

12/09/2018

FLUX 0907

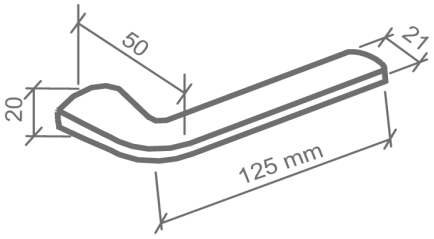

Informações Produto.

Produto: **CJ0781E17CR00K** **FEC FLUX M0907Z R0081 EZ1750 CR CIL ZMK - JG**

Modelo: **FLUX**

Material: **ZAMAK**

Acabamento: **CR - CROMADO**

Classificação Norma ABNT 14913

Aplicação: **Externo** Trafego: **Medio** Segurança: **Alta**

Distância Broca: **55 MM** Grau Corrossão **c umid c interperies**

Composição Produto Resumida

Componentes	Qtde	Unid
ENTRADA 0081 LAT F 3000 C/P CR	1,00	PR
FC CH T. FALSA FC1750 INX NEW	1,00	PC
FC CONTRATESTA FC1750 INX XL NEW	1,00	PC
FECH EXT 1750 INX CIL ZAMAK CR	1,00	PC
MACANETA FLUX 0907 ZMK CR	1,00	PR
ROSETA 0081 LAT C/P CR	1,00	PR

Informações Codigo Barra

Codigo Barras EAN 7 891896 580416

Codigo Barras DUN (Cod. Coletiva)

Informações Técnicas

CONJUNTO DE FECHADURA DA LINHA BASIC DO MODELO FLUX MA0907 ,MATERIAL EM ZAMAK NO ACABAMENTO CROMADO - CR , COMPOSTO DE ROSETA - 0081 EM LATAO , FECHADURA 1750 EXTERNA COM DISTÂNCIA BROCA 55 MM TIPO IV ,CLASSIFICADO CONFORME NORMA ABNT NBR 14913: 2- TRÁFEGO MÉDIO, 3- SEGURANÇA ALTA, 3- COM UMIDADES E INTEMPÉRIES.

INSTRUÇÃO DE MONTAGEM PÁGINA 2
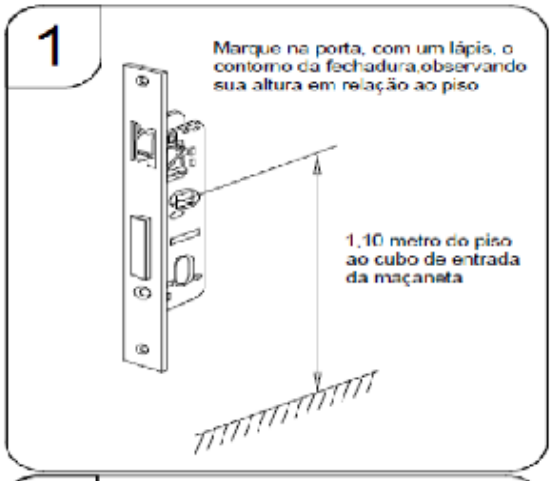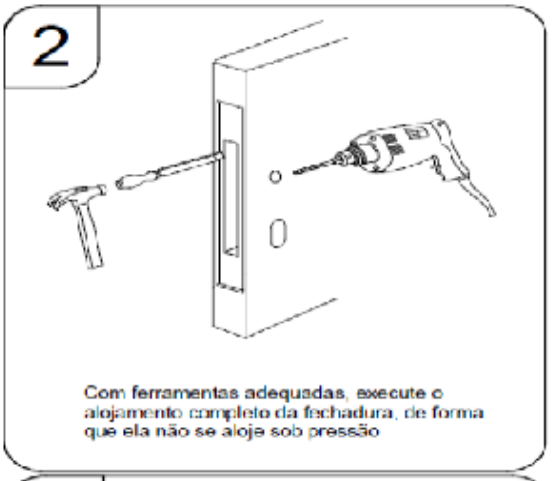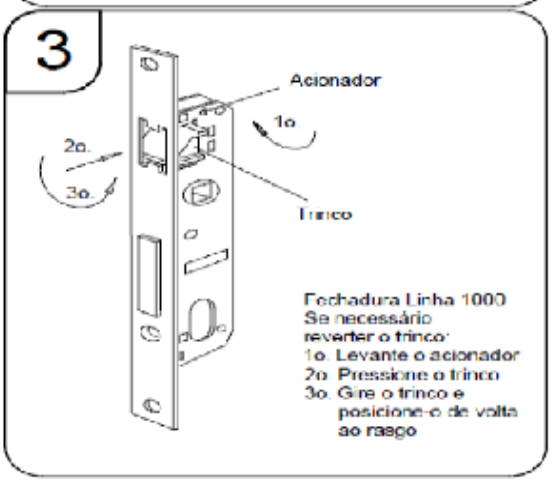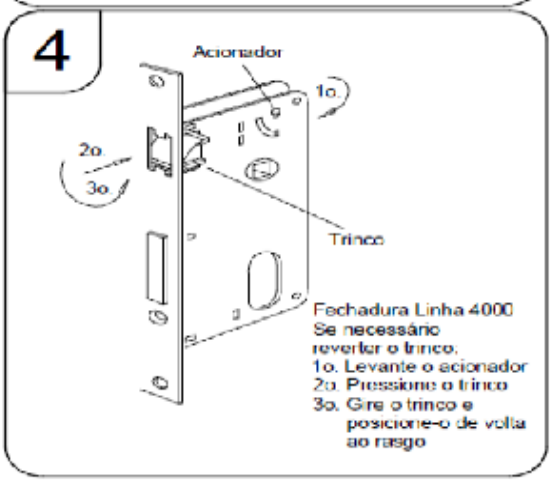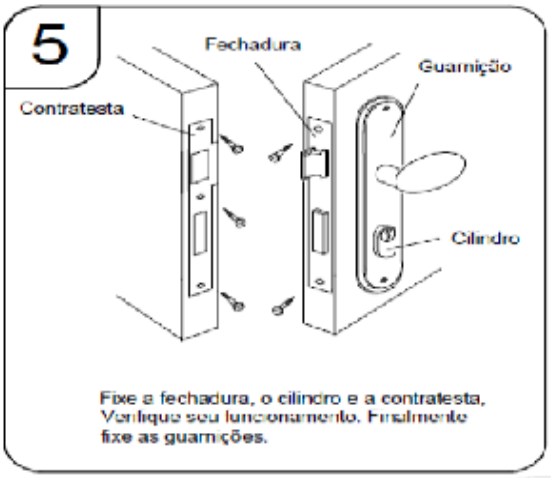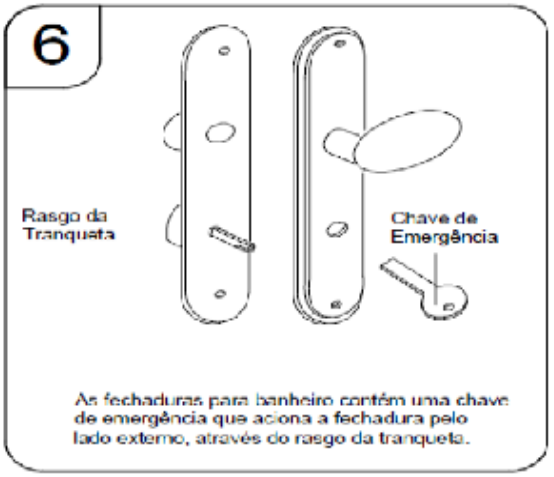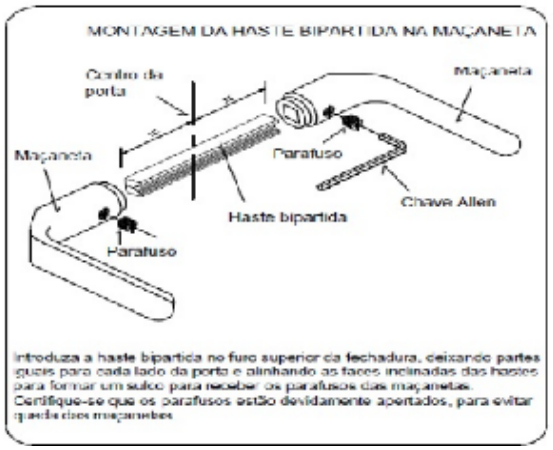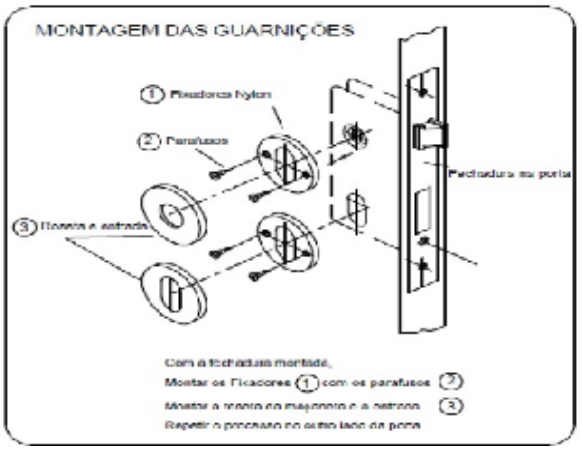
Instrução Montagem