FICHA TÉCNICA DE PRODUTO

12/09/2018

FLUX 0907

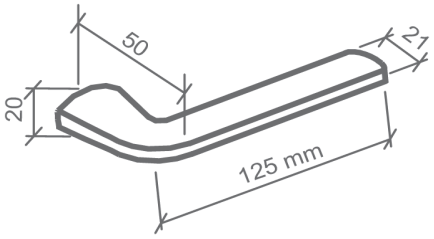

Informações Produto.

Produto: **CJ0766E13AQ00K** **FEC FLUX M0907Z R0066 EZ1300 AQ CIL ZMK - JG**

Modelo: **FLUX**

Material: **ZAMAK**

Acabamento: **AQ - ANTIQUE**

Classificação Norma ABNT 14913

Aplicação: **Externo** Trafego: **Medio** Segurança: **Media**

Distância Broca: **40 MM** Grau Corrossão **c umid c interperies**

Composição Produto Resumida

Componentes	Qtde	Unid
ENTRADA 0066 LAT F 3000 C/P AQ	1,00	PR
FECH EXT 1300 INX CIL ZAMAK 0S	1,00	PC
KIT C.TESTA 1300 INX PP	1,00	PC
MACANETA FLUX 0907 ZMK AQ	1,00	PR
ROSETA 0066 LAT C/P AQ	1,00	PR

Informações Codigo Barra

Codigo Barras EAN 7 891896 035336

Codigo Barras DUN (Cod. Coletiva)

Informações Técnicas

CONJUNTO DE FECHADURA DA LINHA BASIC DO MODELO FLUX MA0907 ,MATERIAL EM ZAMAK NO ACABAMENTO ANTIQUE - AQ , COMPOSTO DE ROSETA - 0066 EM LATAO , FECHADURA 1300 EXTERNA COM DISTÂNCIA BROCA 40 MM TIPO I ,CLASSIFICADO CONFORME NORMA ABNT NBR 14913: 2- TRÁFEGO MÉDIO, 2- SEGURANÇA MÉDIA, 3- COM UMIDADES E INTEMPÉRIES.

INSTRUÇÃO DE MONTAGEM PÁGINA 2
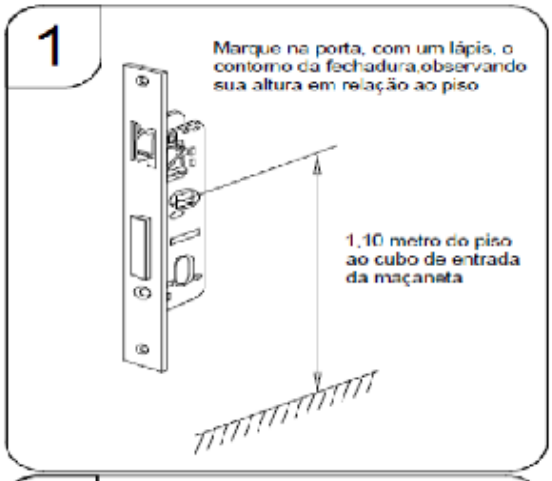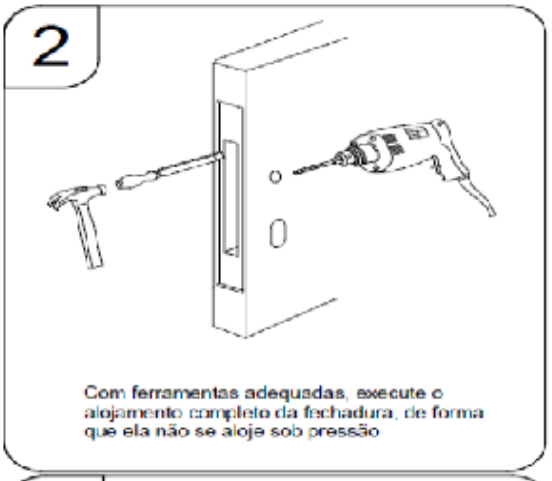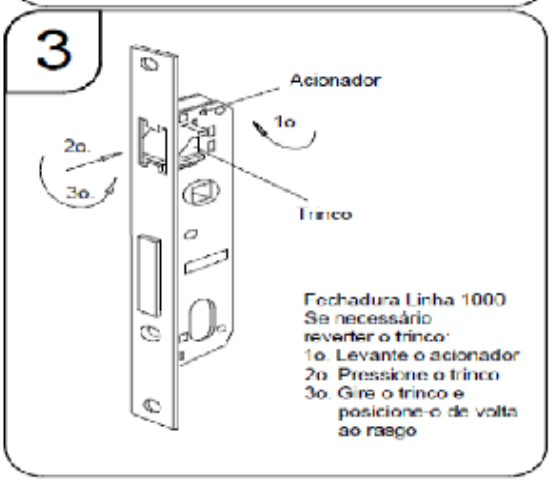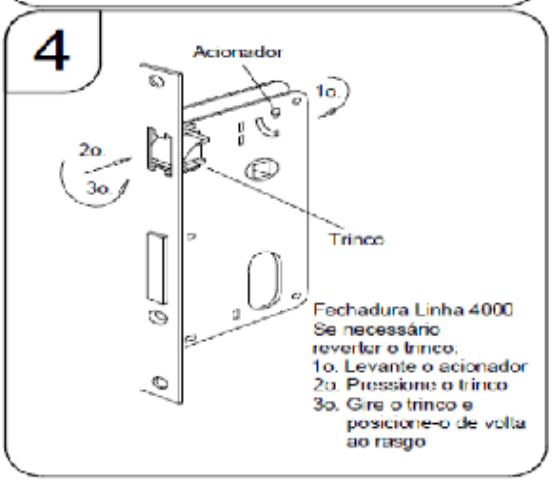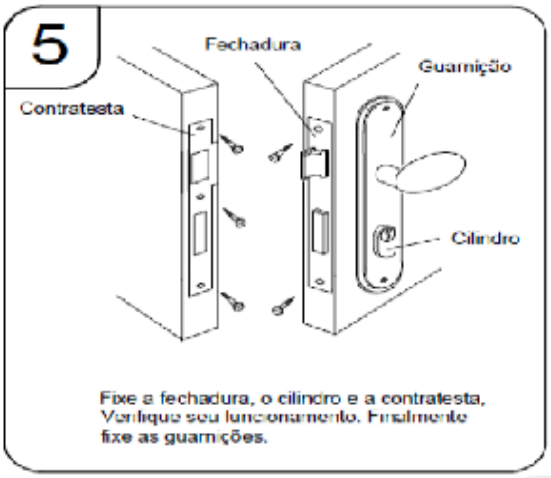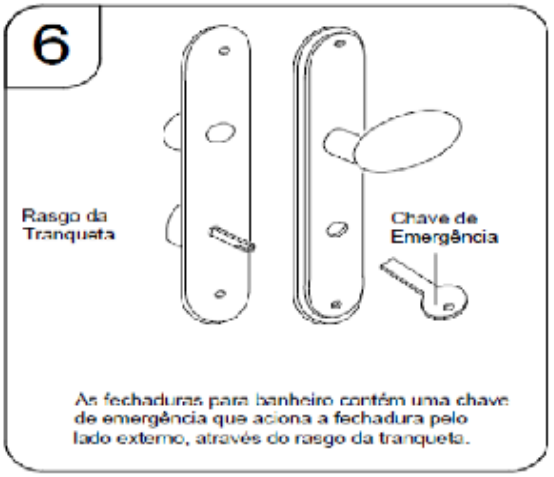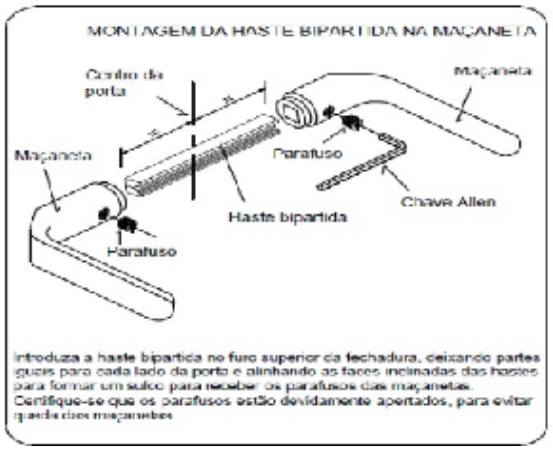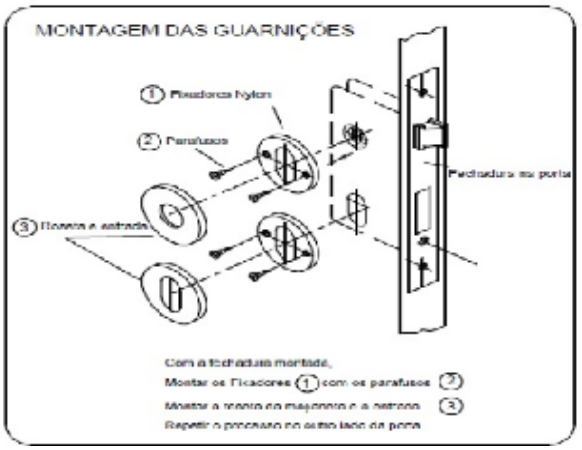
Instrução Montagem